Wueko

L'ameublement et l'équipement
pour la salle de bain

FICHE TECHNIQUE

PLAN SANITAIRE MEUBLE

DESIGN PUSH-PULL

PLAN SANITAIRE MEUBLE 900

Les côtes sont données à titre indicatif et exprimées en milimètres (mm). Une tolérance de +/- 5 mm est à prendre en compte.

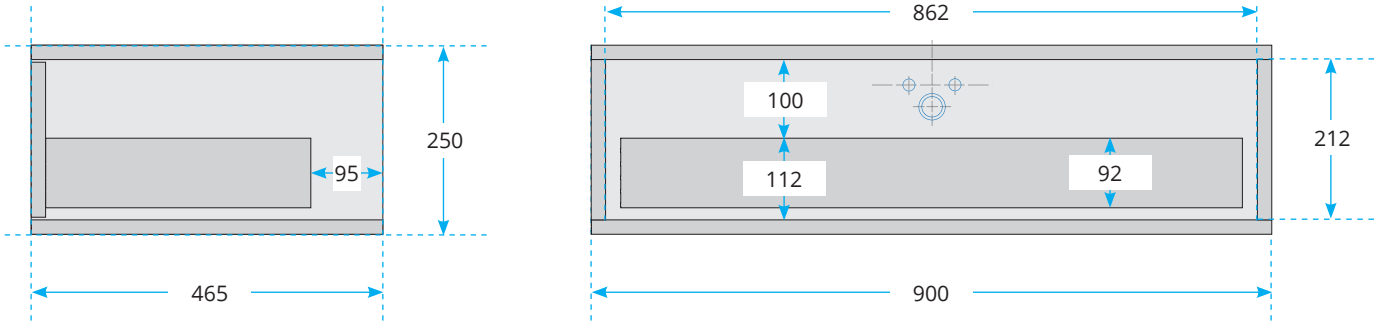

Épaisseur des panneaux du caisson et des façades : 19 mm
Épaisseur du dos et du fond des tiroirs : 16 mm

PLAN SANITAIRE MEUBLE 1200

Les côtes sont données à titre indicatif et exprimées en milimètres (mm). Une tolérance de +/- 5 mm est à prendre en compte.

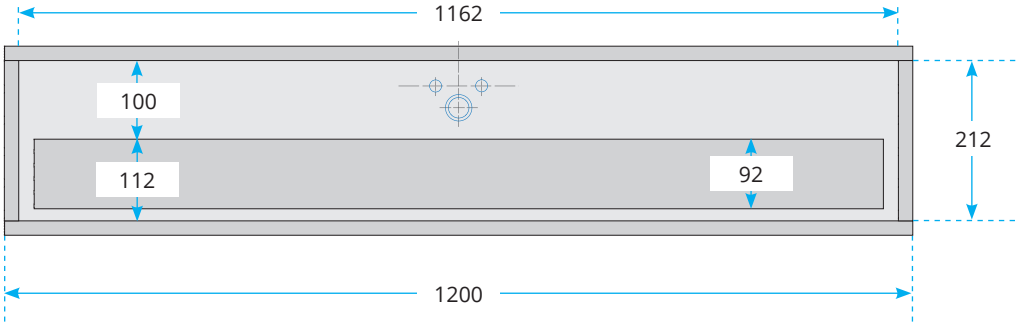

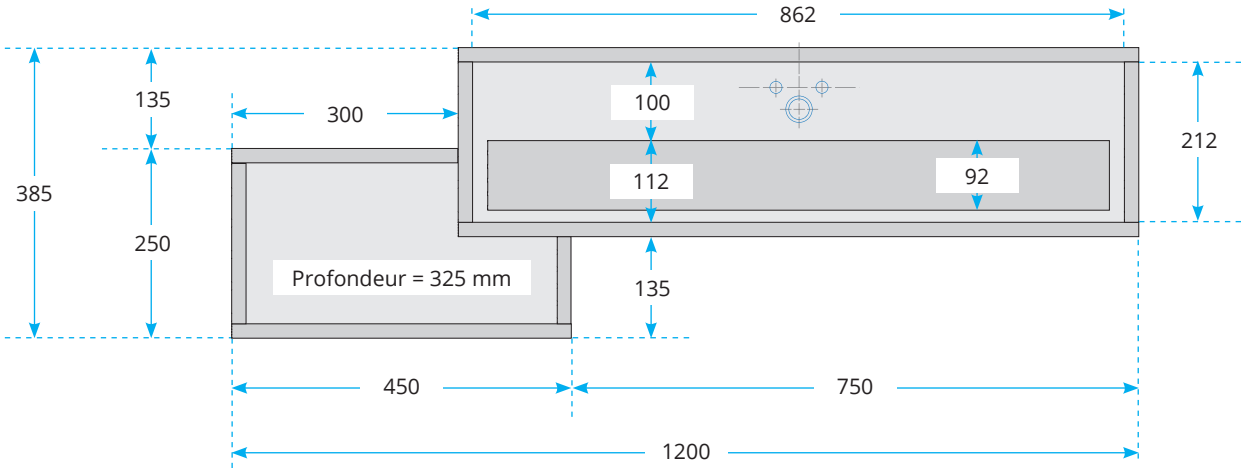

Épaisseur des panneaux du caisson et des façades : 19 mm
Épaisseur du dos et du fond des tiroirs : 16 mm